Մետաղական ցանկապատ Մ1:40

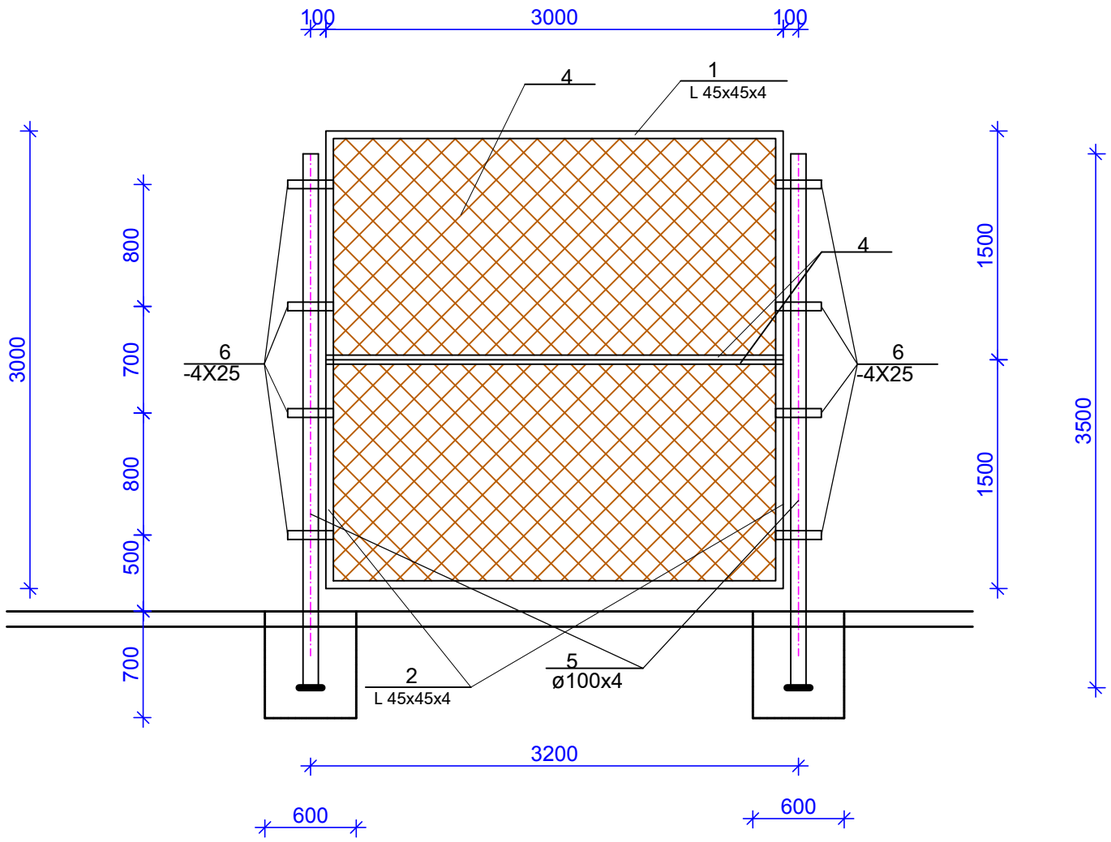

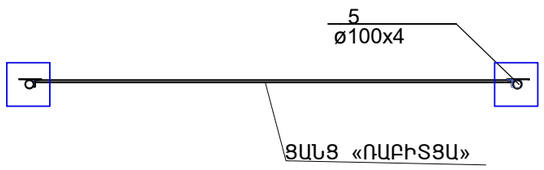

Î Æ

ԴԻՐՔ	ՆՇԱՆԱԿՈՒՄԸ	ԱՆՎԱՆՈՒՄԸ		ՔԱՆ. հատ	ԸՆԴՀԱՆ. ԿԳ.
	ՑԱՆԿԱՊԱՏԻ ՑԱՆՑՅԱ ԲԼՈԿ				
1	ГОСТ8509 - 72	L 45x45x4	L =3000	2	16.38
2	——— " ———	L 45x45x4	L =3000	2	16.38
3	——— " ———	L 32x32x4	L =3000	2	11.46
4		ՑԱՆՑ «ՌԱԲԻՏՑԱ»	3000x1500	2	9.0 մ²
	ԿԱՆԳՆԱԿ				
5	ГОСТ 10704-91	ԽՈՂՈՎԱԿ ø100x4	L =3500	2	39.7կգ
6	ГОСТ19903 - 76	-4X25	L = 150	4	0.48կգ
7	——— " ———	-6X150	L = 150	2	2.20կգ
8		ԲԵՏՈՆ ՀԻՄՔԵՐԻ ՀԱՄԱՐ	B15 ՄԱԿՆԻ		0.5մ³

ԾԱՆՈԹՈՒԹՅՈՒՆ
1.Եռակցումը կատարել Э-46 (ՊՍՏ 9467-75) մակնիշի էլեկտրոդներով
2.Բոլոր չափերը տրված են մմ-ով

	Q. ԵՐԵՎԱՆ ՉԱՐԵՆՑԻ 4 ԲԱԿԱՅԻՆ ՏԱՐԱԾՔԻ ԲԱՐԵԿԱՐԳՄԱՆ ԱՇԽԱՏԱՆՔՆԵՐ			Պատվեր N ԵՔ-ՊԸԱՇՉԲ-13/75-2		
			ՃԱՐՏԱՐԱՊԵՏԱԿԱՆ ՄԱՍ	ՓՈՒԼ	ԹԵՐԹ	ԹԵՐԹԵՐ
ՏՆՕՐԵՆ	Ս. ԳԱԼՍՏՅԱՆ			ԱՆ	ՃՇ-9	11
ՆԳՃ	Ա. ՀԱՅՐԱՊԵՏՅԱՆ		ՄԵՏԱՂԱԿԱՆ ՑԱՆԿԱՊԱՏ (h=3մ)	«ՄԵԳԱՄԵՏՐ» ՍՊԸ		